CABO Y MC4
ecoSolys

DESCRIÇÃO

O CABO Y MC4 é destinado a interligar a stringbox ao inversor, dividindo a saída da stringbox em duas.

Pode ser utilizado quando a stringbox une duas strings e é necessário dividi-las para não ultrapassar o limite de corrente das entradas do inversor.

O par de cabos positivo e negativo deve ser conectado no mesmo MPPT.

DADOS GERAIS

Corrente máxima
32 A
Tensão máxima
1000 Vcc
Grau de proteção
IP67
Comprimento total
32 cm

CABO Y MC4 +

CABO Y MC4 -

Escritório Curitiba:
Fone: +55 41 3056-8511
E-mail: contato@ecosolys.com.br
Rua Dep. Heitor Alencar Furtado, 270
80.740-060 | Curitiba | PR

Fábrica Pato Branco:
Rua João Viganó Neto, 170
Núcleo Bom Retiro
85.501-970
Pato Branco | PR

www.ecosolys.com.br

ecoSolys

CABO Y MC4
ecoSolys

UTILIZAÇÃO

STRINGBOX RECOMENDADA
4 ENTRADAS / 2 SAÍDAS
DPS E CHAVE SECCIONADORA
(NÃO INCLUSOS COM O CABO)

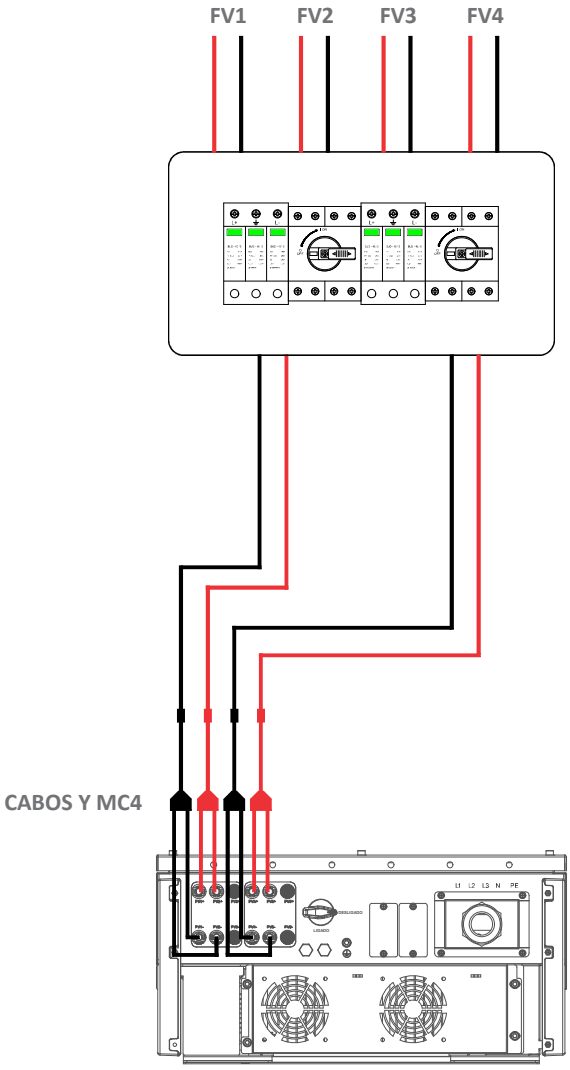

ES GT-10K-220
ES GT-12K-220

STRINGBOX RECOMENDADA
6 ENTRADAS / 3 SAÍDAS
COM DPS, CHAVE SECCIONADORA E FUSÍVEL
(NÃO INCLUSOS COM O CABO)

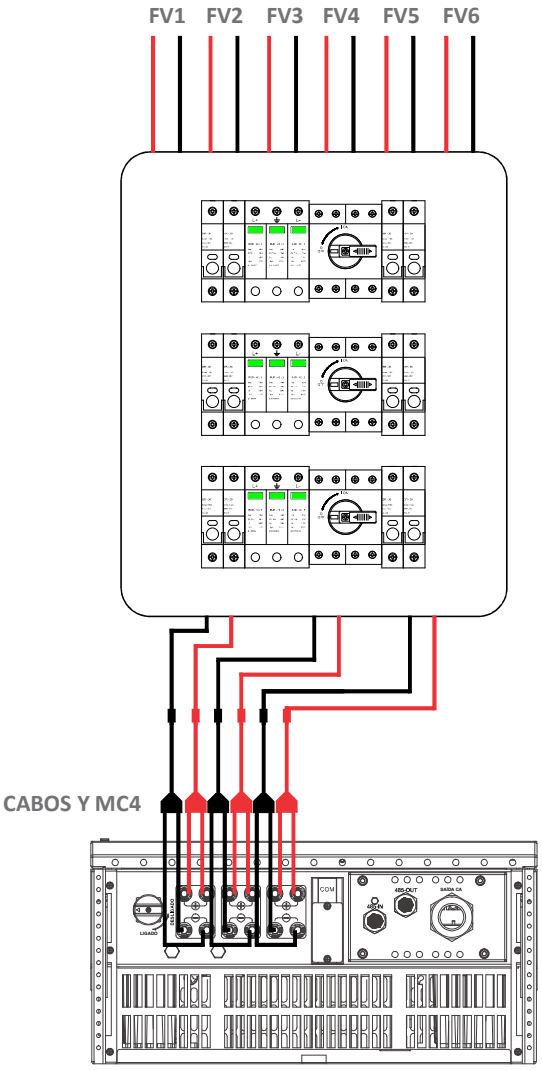

ES GT-16K 220